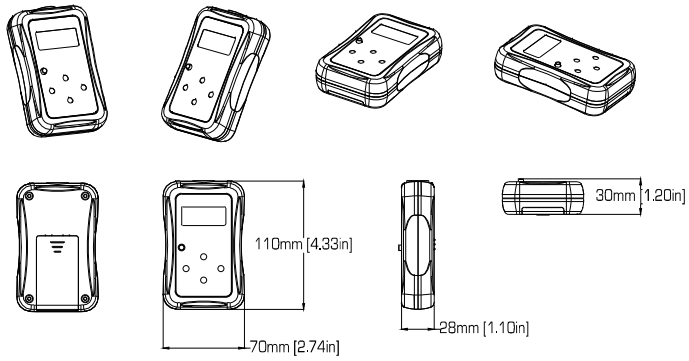

ILUMINARC®		Rev. 2.0
ILUMICODE		